Технологическое решение

оборудования ямы навесным подъёмником и опорным мостом (М 1:15)

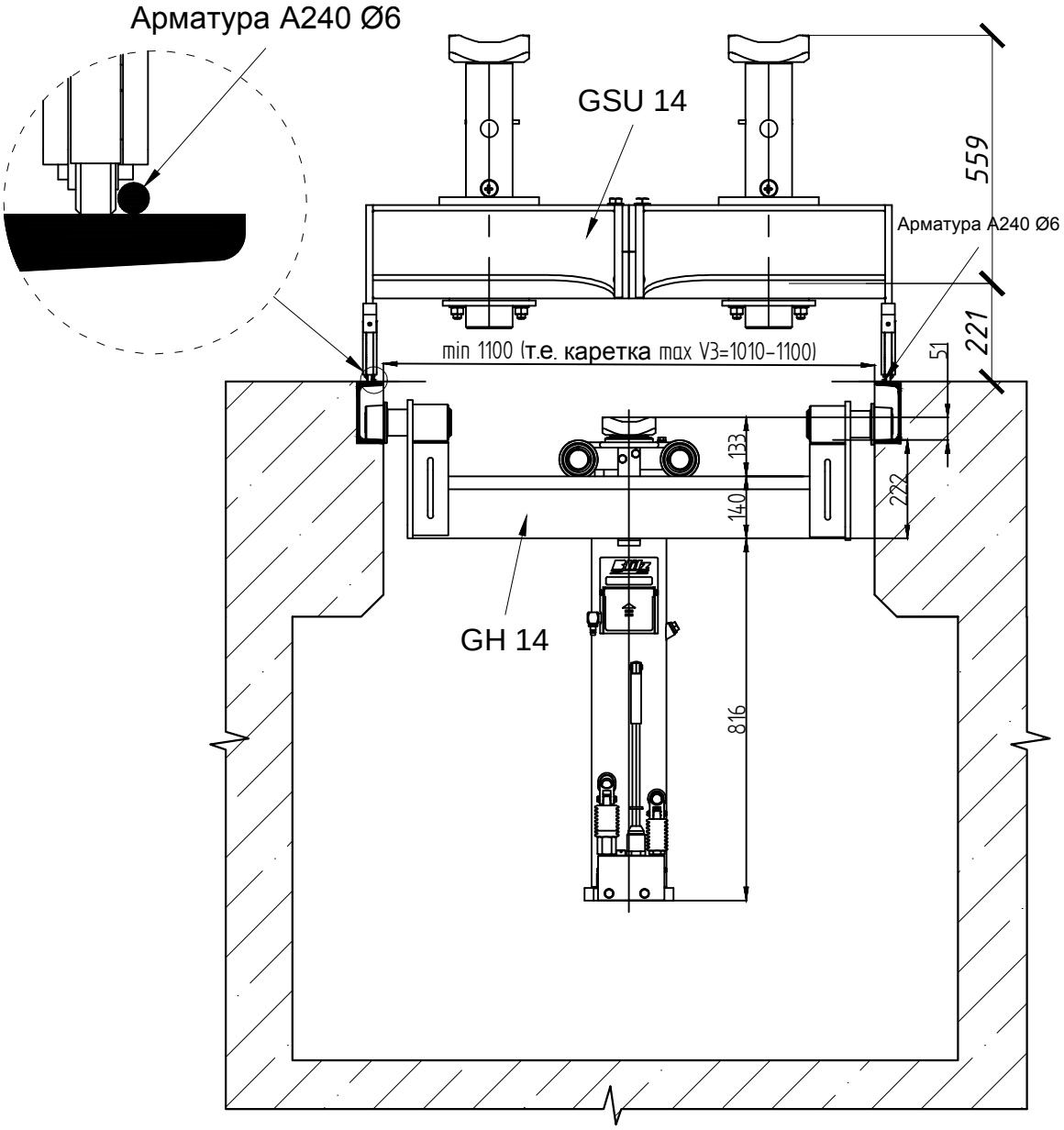

Изм.	Кол.уч.	Лист	№док.	Подпись	Дата
Разработал		Липаткин Д.В.			
Проверил					

Технологическое решение оборудования ямы навесным подъёмником и опорным мостом

Тип окантовки ямы: швеллер № ... (ГОСТ ...)
Домкрат: GH 14
Опорный мост: GSU 14 incl rollenset

Стадия	Лист	Листов
Р		

Перв примен | Справ N | Подп и дата | Инв N дубл | Взамен инв N | Подп и дата | Инв N подл

Технологическое решение

оборудования ямы навесным подъёмником и опорным мостом (М 1:15)

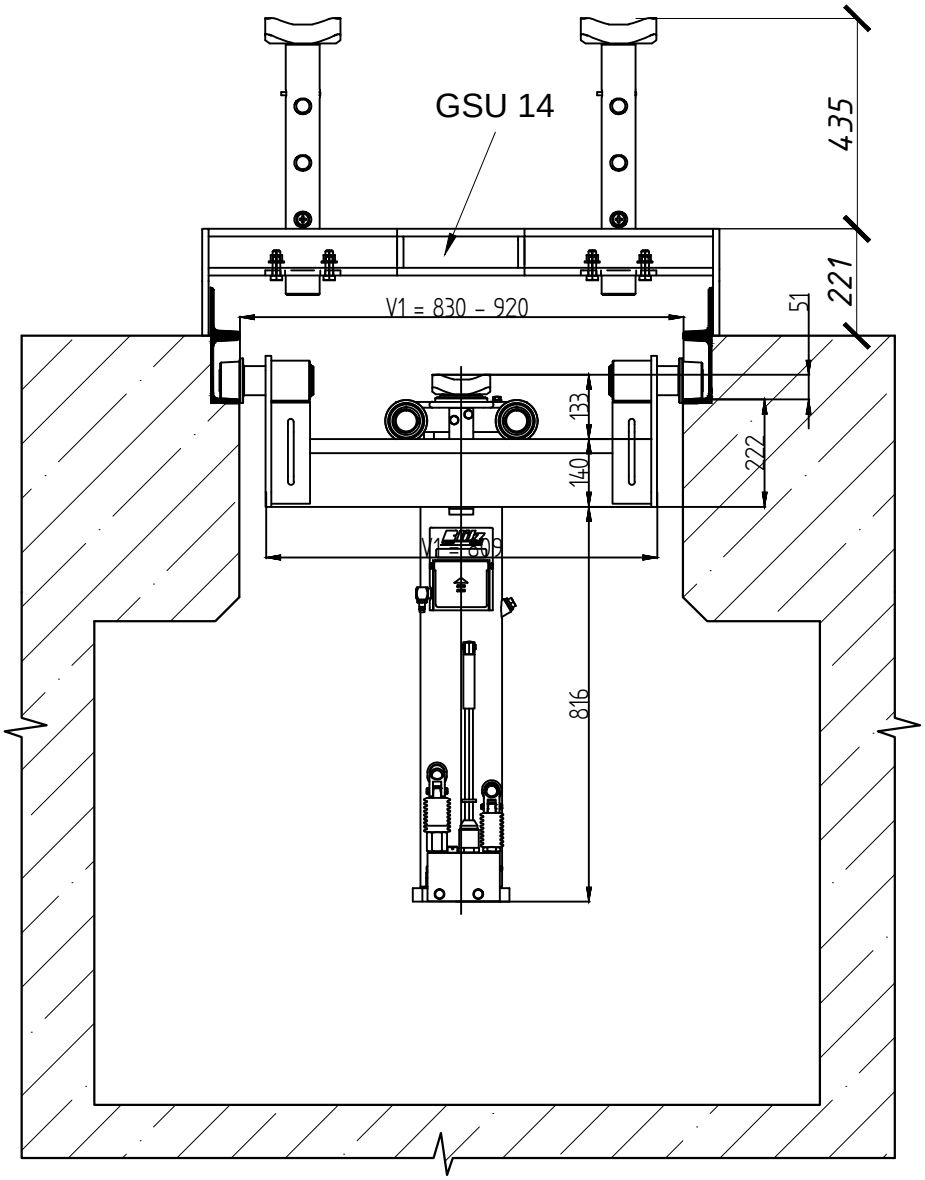

Изм.	Кол.уч.	Лист	№док.	Подпись	Дата
Разработал		Липаткин Д.В.			
Проверил					

Технологическое решение оборудования ямы навесным подъёмником и опорным мостом

Тип окантовки ямы: швеллер № ... (ГОСТ ...)
уголок № ... (ГОСТ ...)
Опорный мост: GSU 14 Домкрат: GH 14

Стадия	Лист	Листов
Р		

Перв примен | Справ N | Подп и дата | Инв N дубл | Взамен инв N | Подп и дата | Инв N подл

Технологическое решение

оборудования ямы навесным подъёмником и опорным мостом (М 1:15)

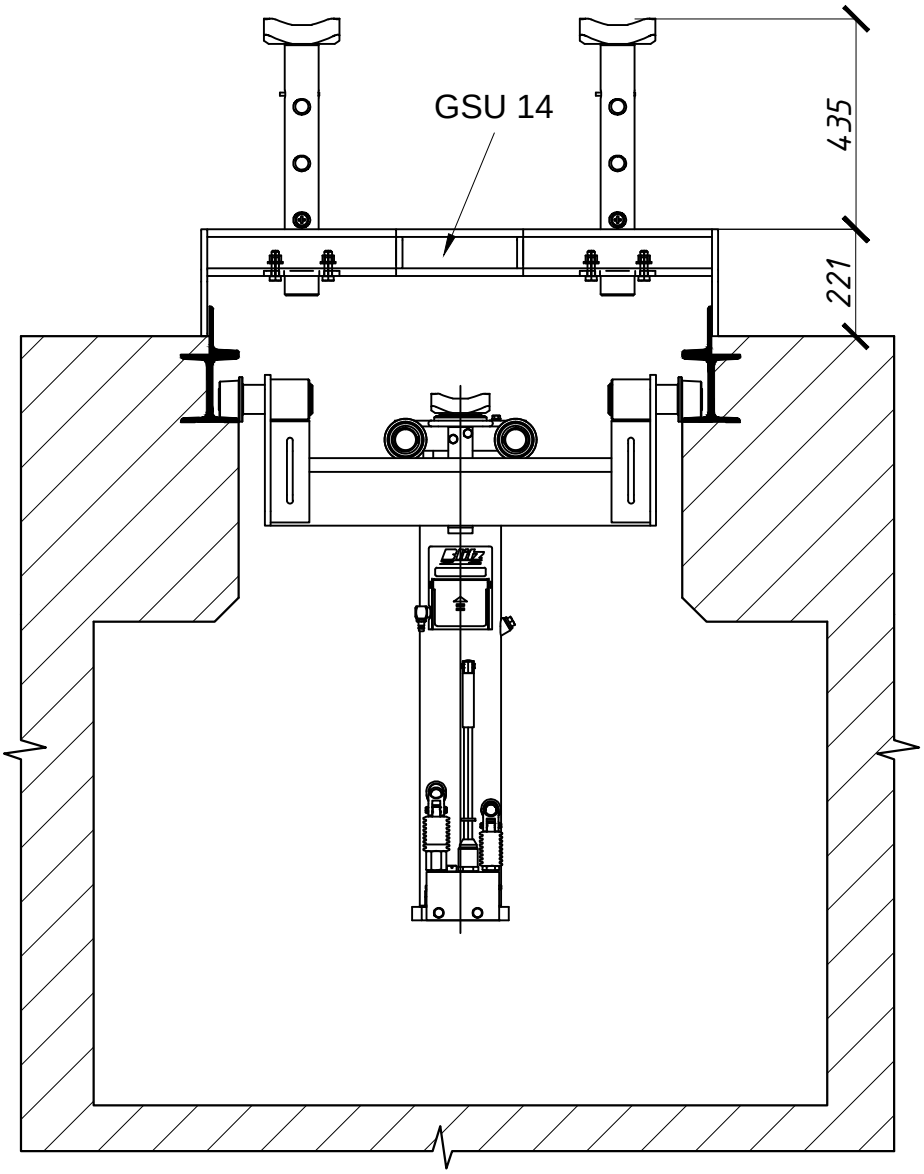

Перв примен

Справ N

Подп и дата

Инв N дубл

Взамен инв N

Подп и дата

Инв N подл

Изм.	Кол.уч.	Лист	№док.	Подпись	Дата
Разработал		Липаткин Д.В.			
Проверил					

Технологическое решение оборудования ямы навесным подъёмником и опорным мостом

Тип окантовки ямы: двутавр № ... (ГОСТ ...)
уголок № ... (ГОСТ ...)
Опорный мост: GSU 14 Домкрат: GH 14

Стадия	Лист	Листов
Р		

Технологическое решение

оборудования ямы напольным подъёмником и опорным мостом (М 1:15)

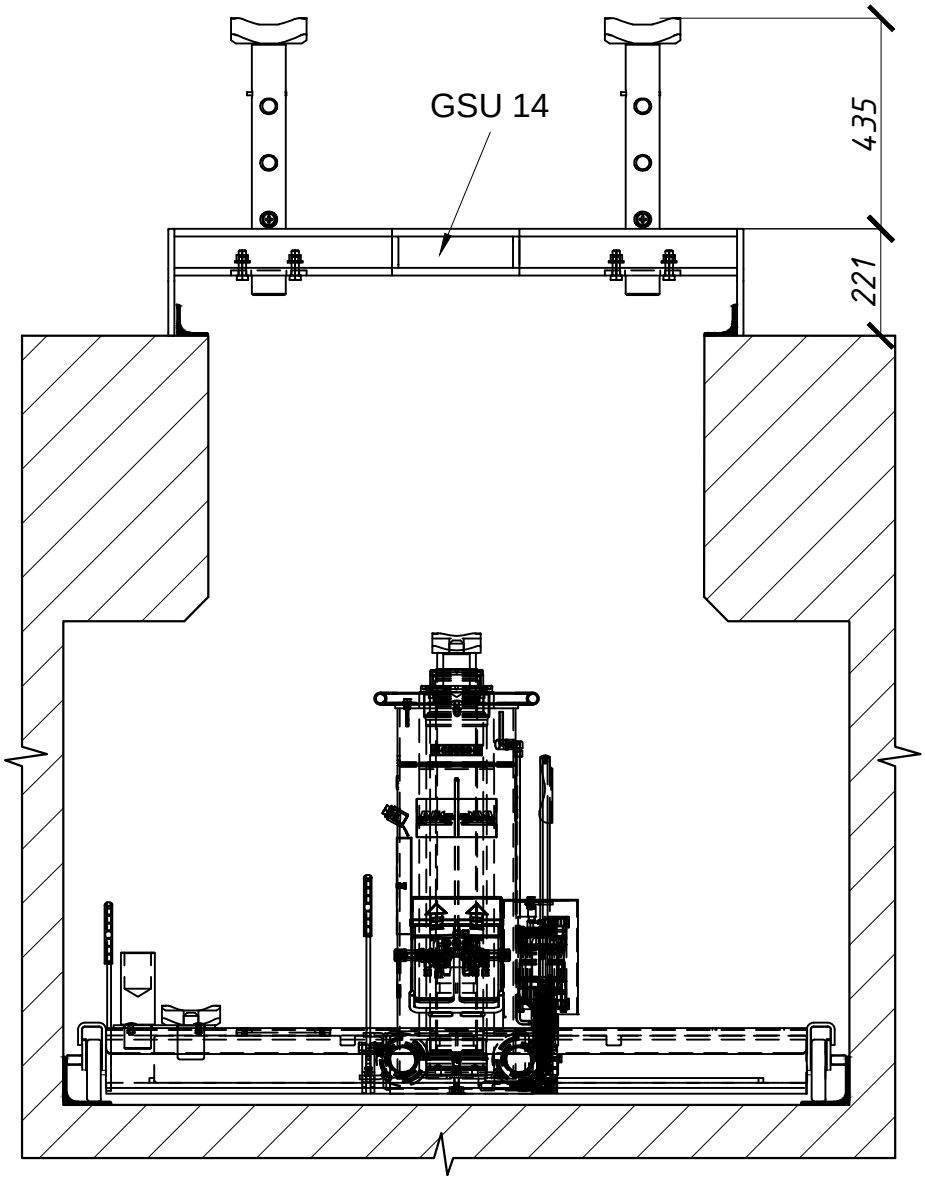

Перв примен

Справ N

Подп и дата

Инв N дубл

Взамен инв N

Подп и дата

Инв N подл

Изм.	Кол.уч.	Лист	№док.	Подпись	Дата
Разработал		Липаткин Д.В.			
Проверил					

Технологическое решение оборудования ямы напольным подъёмником и опорным мостом

Тип окантовки ямы: уголок № ... (ГОСТ ...)

Опорный мост: GSU 14 Домкрат: GH 14

Стадия	Лист	Листов
Р		

Blitz

NORD HYFORCE

Технологическое решение

оборудования ямы напольным подъёмником и опорным мостом (М 1:15)

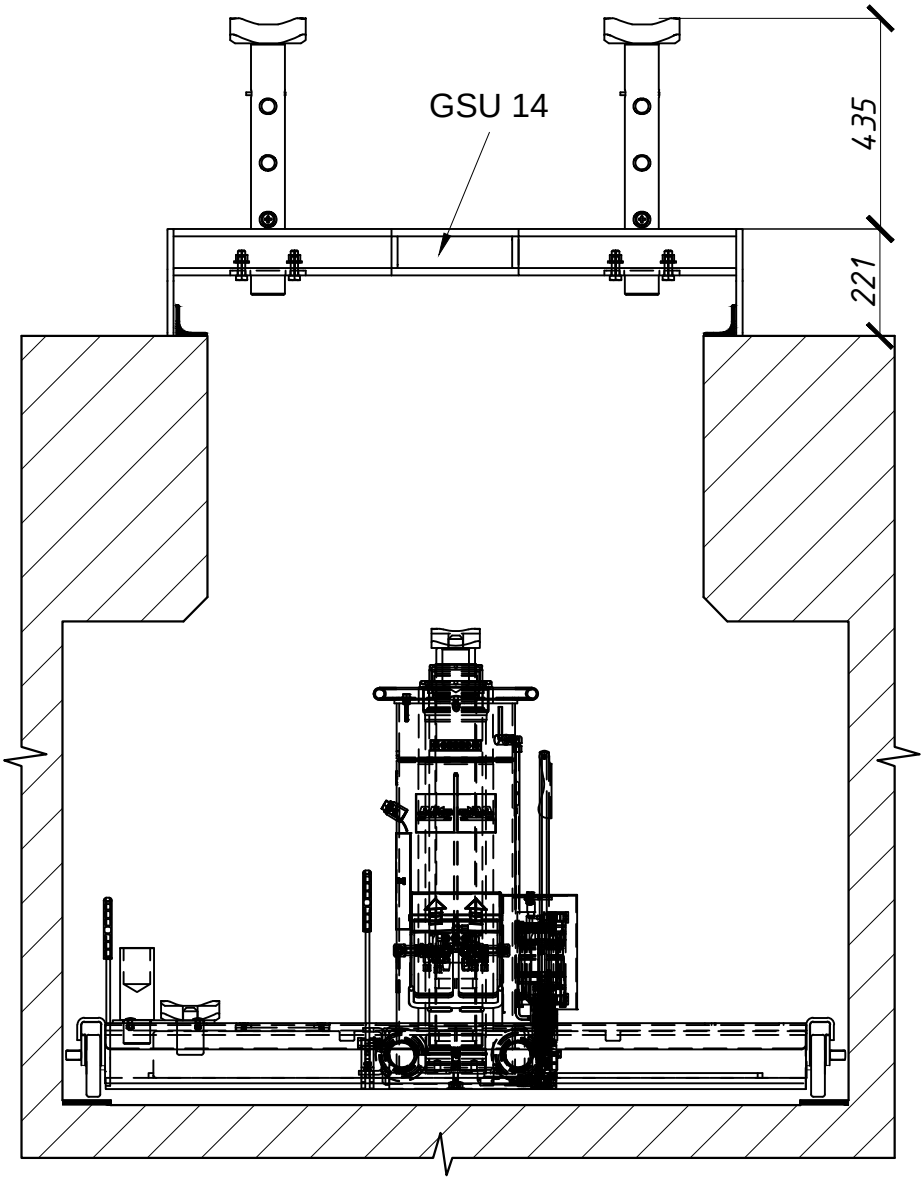

Перв примен

Справ N

Подп и дата

Инв N дубл

Взамен инв N

Подп и дата

Инв N подл

Изм.	Кол.уч.	Лист	№док.	Подпись	Дата
Разработал		Липаткин Д.В.			
Проверил					

Технологическое решение оборудования ямы напольным подъёмником и опорным мостом

Тип окантовки ямы: уголок № ... (ГОСТ ...)

Опорный мост: GSU 14 Домкрат: GH 14

Стадия	Лист	Листов
Р		

Blitz

NORD HYFORCE

Технологическое решение оборудования ямы навесным подъёмником и опорным мостом (М 1:15)

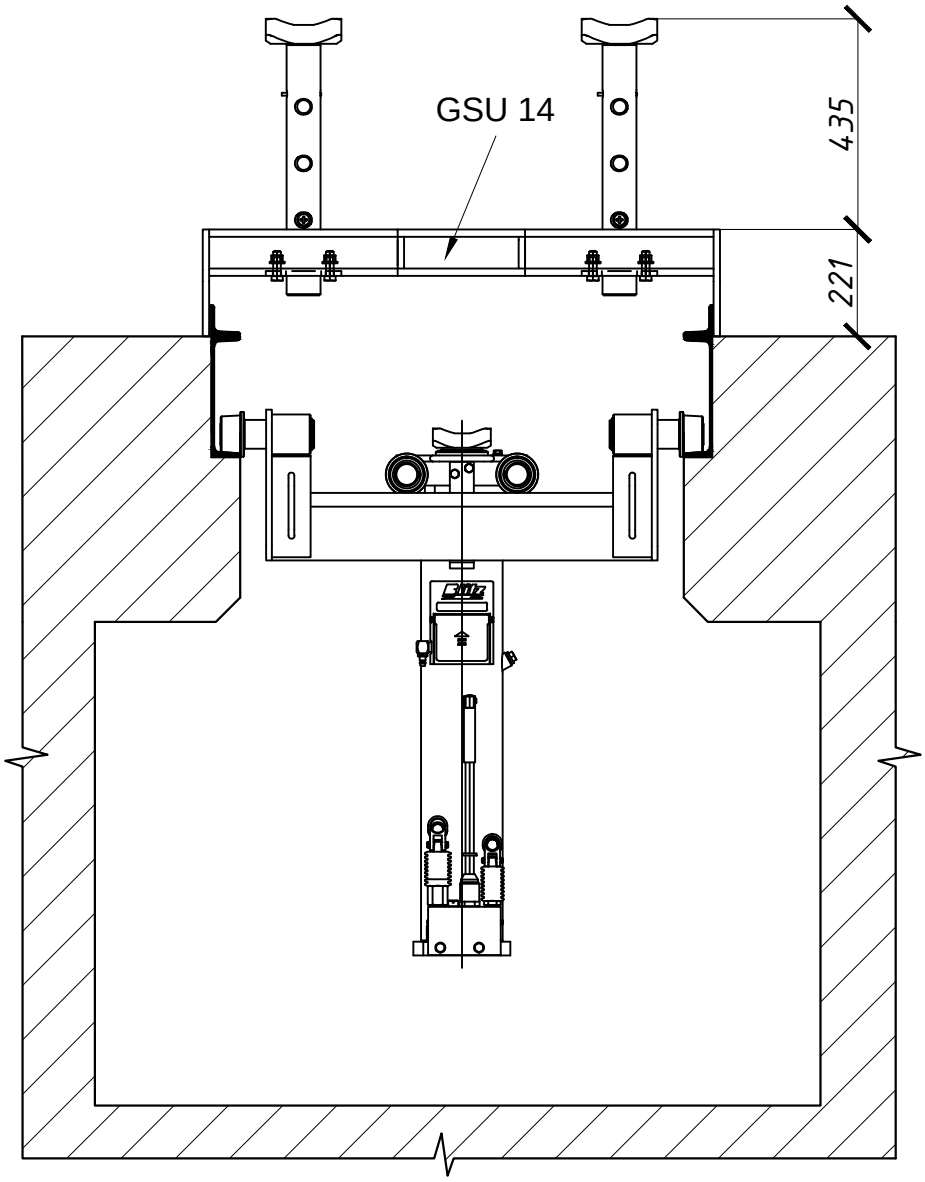

						Технологическое решение оборудования ямы навесным подъёмником и опорным мостом			
Изм.	Кол.уч.	Лист	№док.	Подпись	Дата	Тип окантовки ямы: швеллер № ... (ГОСТ ...) уголок № ... (ГОСТ ...) Опорный мост: GSU 14 Домкрат: GH 14	Стадия	Лист	Листов
Разработал		Липаткин Д.В.					Р		
Проверил									

Перв примен

Справ N

Подп и дата

Инв N дубл

Взамен инв N

Подп и дата

Инв N подл

Технологическое решение

оборудования ямы навесным подъёмником и опорным мостом (М 1:15)

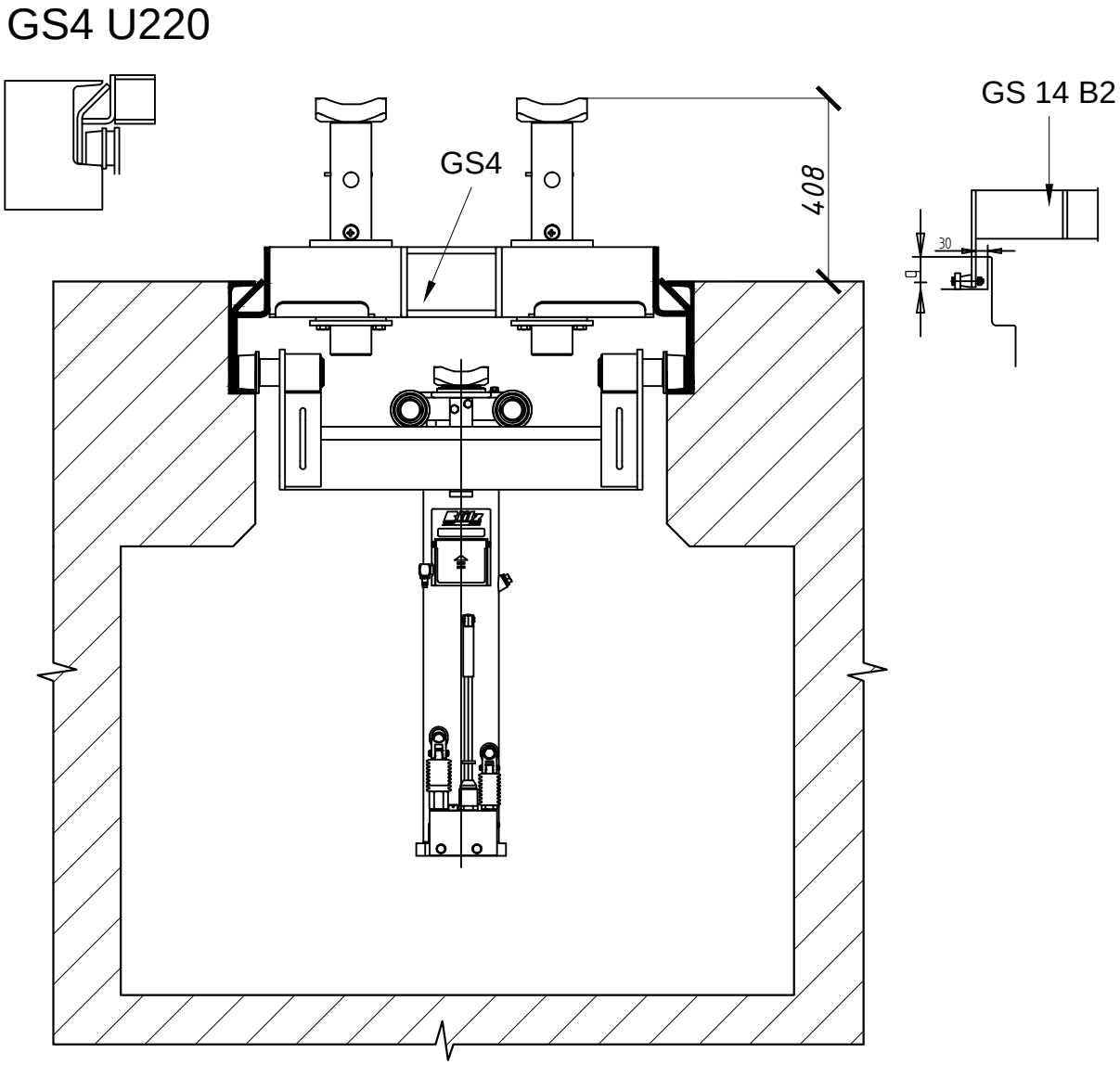

Изм.	Кол.уч.	Лист	№док.	Подпись	Дата
Разработал		Липаткин Д.В.			
Проверил					

Технологическое решение оборудования ямы навесным подъёмником и опорным мостом

Тип окантовки ямы: швеллер № ... (ГОСТ ...)
уголок № ... (ГОСТ ...)
Опорный мост: GS4 (U220) Домкрат: GH 14

Стадия	Лист	Листов
Р		

Перв примен | Справ N | Подп и дата | Инв N дубл | Взамен инв N | Подп и дата | Инв N подл

Технологическое решение оборудования ямы навесным подъёмником с траверсой (М 1:15)

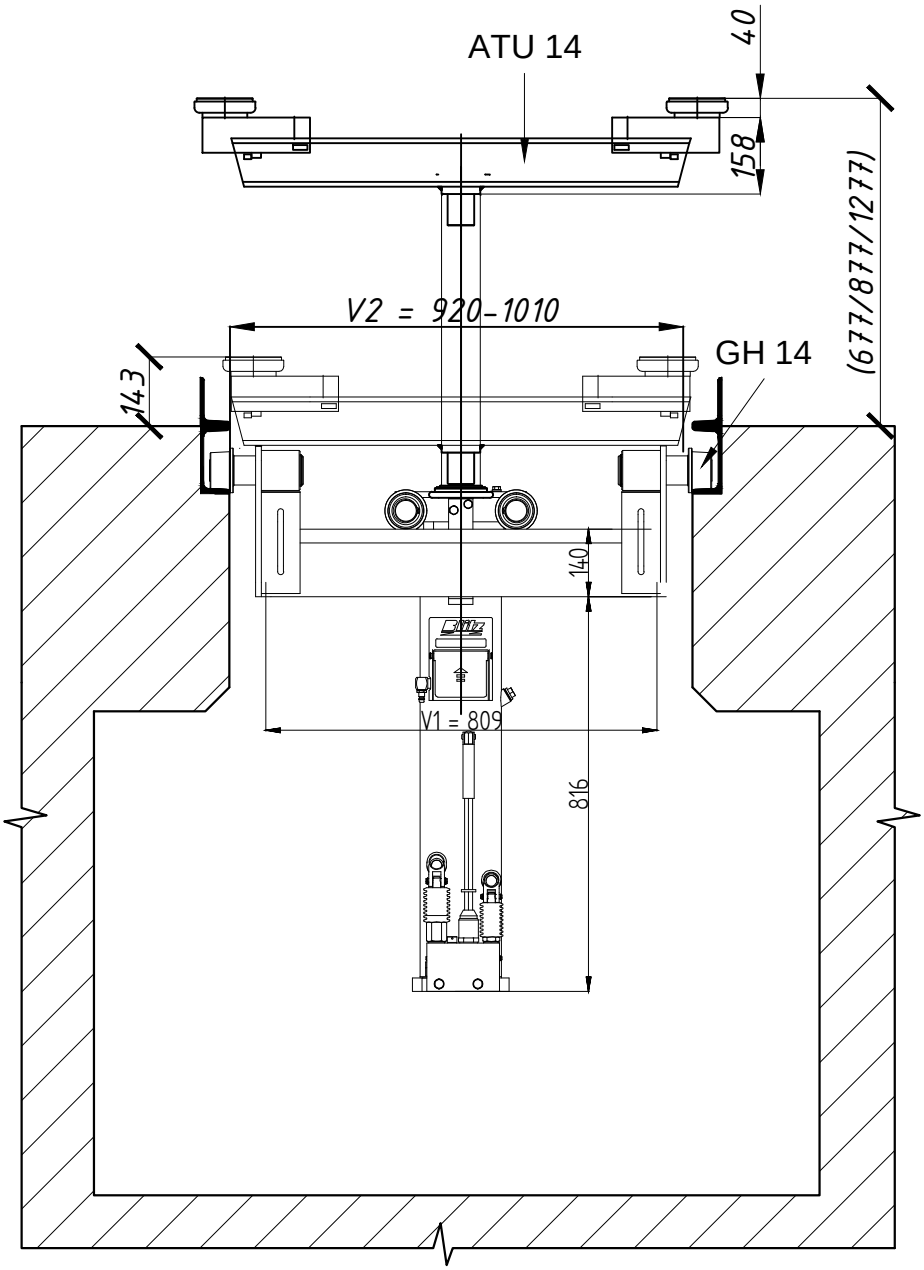

Изм.	Кол.уч.	Лист	№док.	Подпись	Дата
Разработал		Липаткин Д.В.			
Проверил					

Технологическое решение оборудования ямы навесным подъёмником с траверсой

Тип окантовки ямы: швеллер № ... (ГОСТ ...)
уголок № ... (ГОСТ ...)
Траверса: ATU-14 Домкрат: GH 14

Стадия	Лист	Листов
Р		

Перв примен | Справ N | Подп и дата | Инв N дубл | Взамен инв N | Подп и дата | Инв N подл

Технологическое решение

оборудования ямы навесным подъёмником с траверсой

(М 1:15)

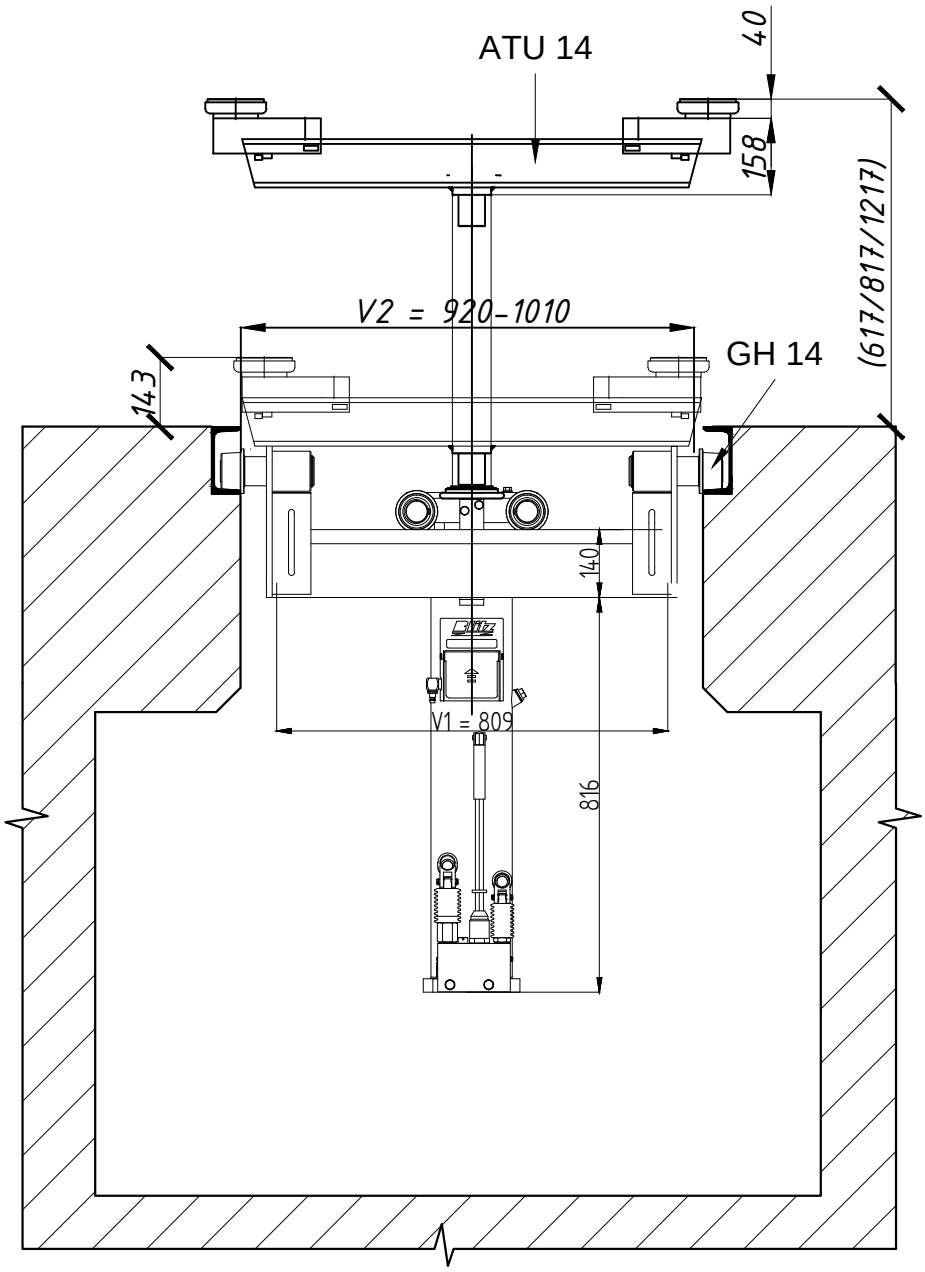

Изм.	Кол.уч.	Лист	№док.	Подпись	Дата
Разработал		Липаткин Д.В.			
Проверил					

Технологическое решение оборудования ямы навесным подъёмником с траверсой

Тип окантовки ямы: швеллер № ... (ГОСТ ...)

Траверса: ATU-14 Домкрат: GH 14

Стадия	Лист	Листов
Р		

Перв примен | Справ N | Подп и дата | Инв N дубл | Взамен инв N | Подп и дата | Инв N подл

Технологическое решение

оборудования ямы навесным подъёмником с траверсой

(М 1:15)

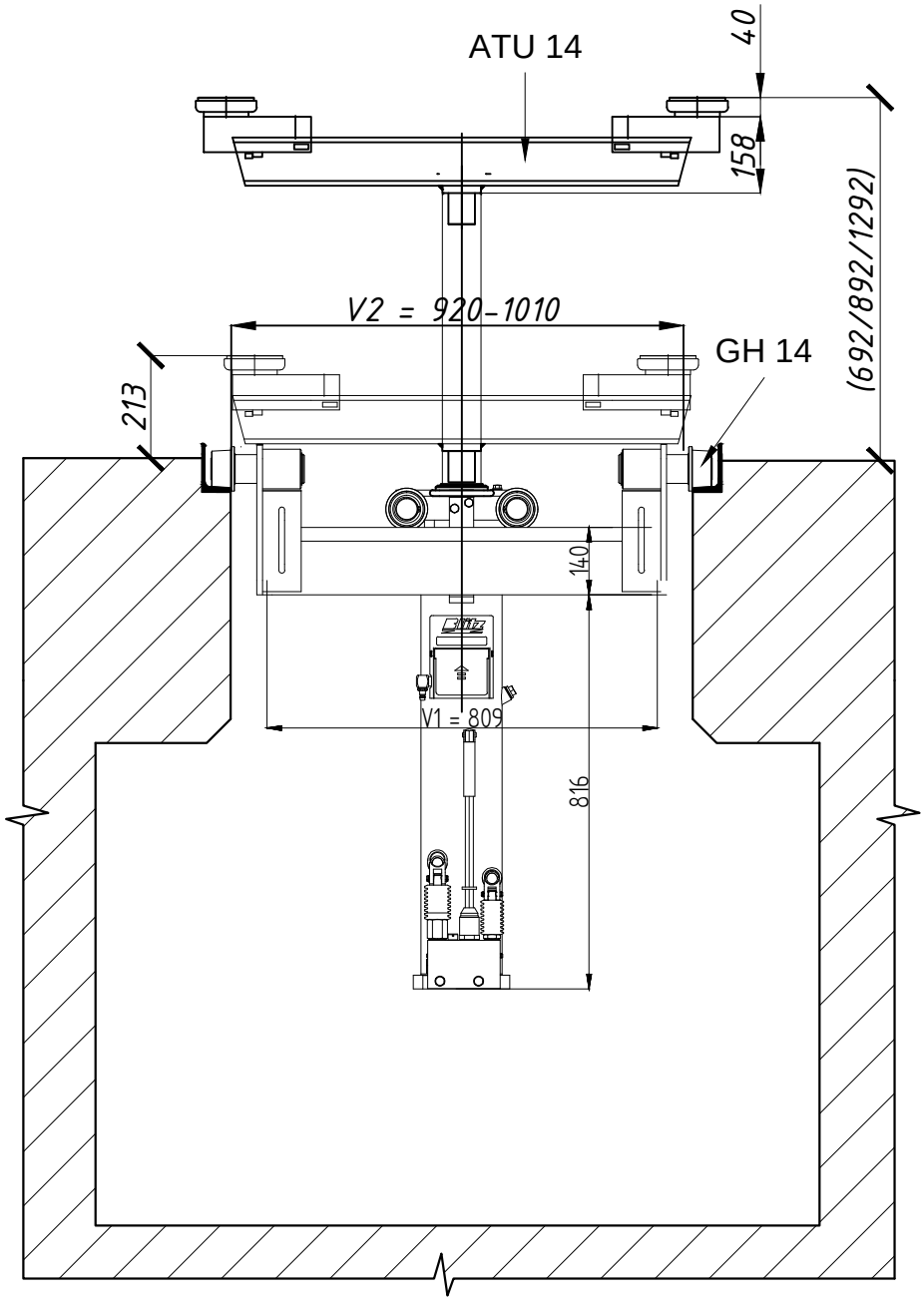

Изм.	Кол.уч.	Лист	№док.	Подпись	Дата
Разработал		Липаткин Д.В.			
Проверил					

Технологическое решение оборудования ямы навесным подъёмником с траверсой

Тип окантовки ямы: уголок № ... (ГОСТ ...)

Траверса: ATU-14 Домкрат: GH 14

Стадия	Лист	Листов
Р		

Перв примен

Справ N

Подп и дата

Инв N дубл

Взамен инв N

Подп и дата

Инв N подл

Технологическое решение

оборудования ямы навесным подъёмником с траверсой

(М 1:15)

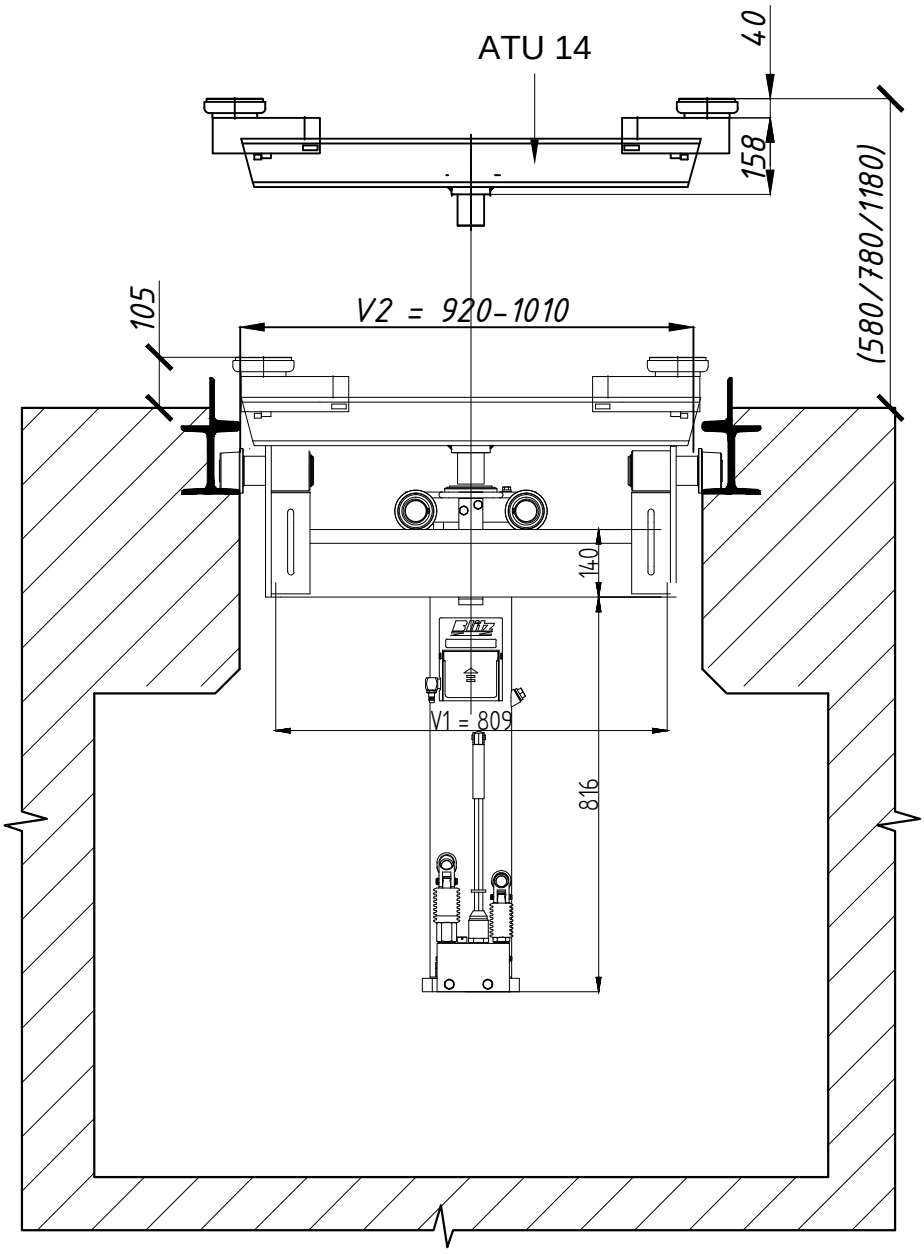

Изм.	Кол.уч.	Лист	№док.	Подпись	Дата
Разработал		Липаткин Д.В.			
Проверил					

Технологическое решение оборудования ямы навесным подъёмником с траверсой

Тип окантовки ямы: уголок № ... (ГОСТ ...)
двутавр № ... (ГОСТ ...)

Траверса: ATU-14 Домкрат: GH 14

Стадия	Лист	Листов
Р		

Перв примен | Справ N | Подп и дата | Инв N дубл | Взамен инв N | Подп и дата | Инв N подл

Технологическое решение

оборудования ямы навесным подъёмником с траверсой

(М 1:15)

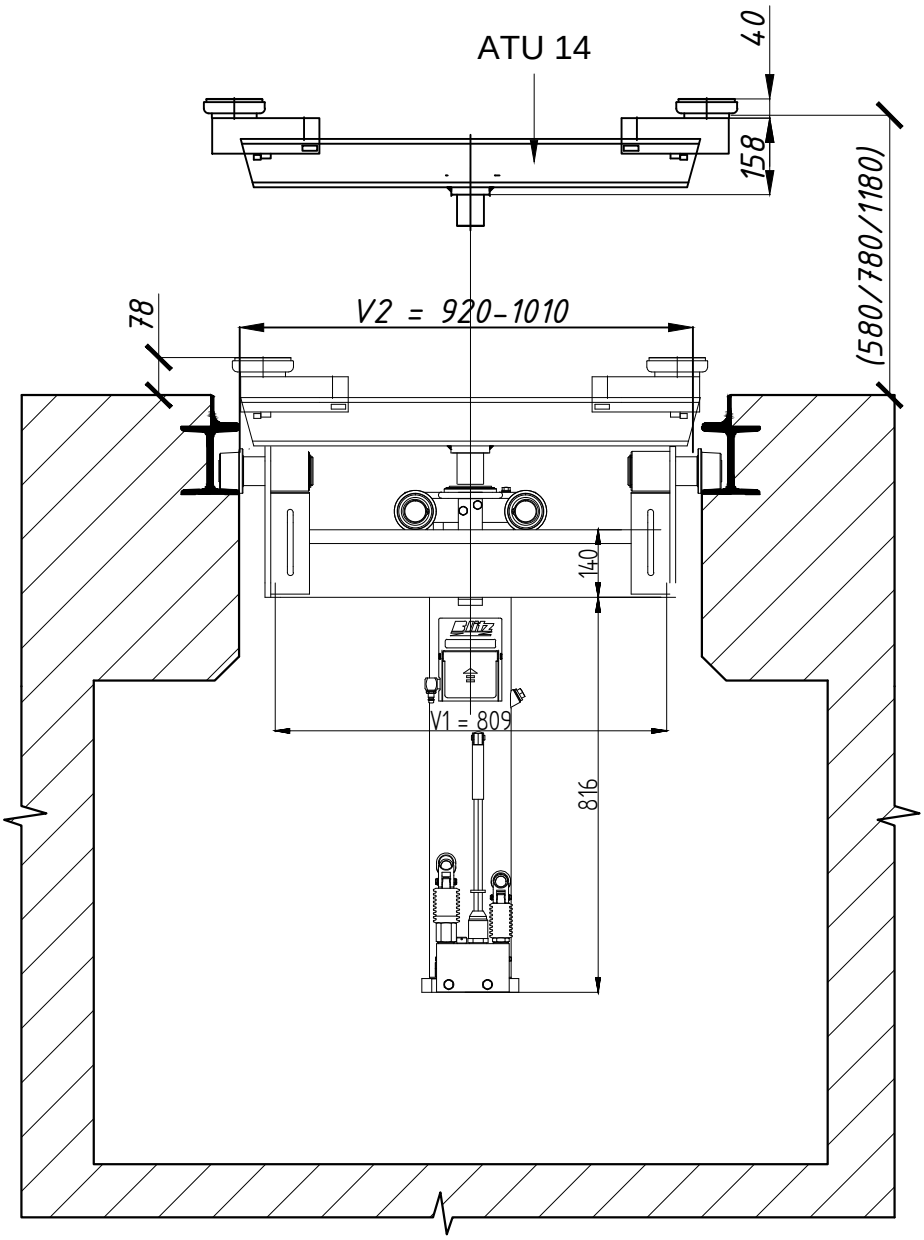

Изм.	Кол.уч.	Лист	№док.	Подпись	Дата
Разработал		Липаткин Д.В.			
Проверил					

Технологическое решение оборудования ямы навесным подъёмником с траверсой

Тип окантовки ямы: уголок № ... (ГОСТ ...)
двутавр № ... (ГОСТ ...)

Траверса: ATU-14 Домкрат: GH 14

Стадия	Лист	Листов
Р		

Перв примен | Справ N | Подп и дата | Инв N дубл | Взамен инв N | Подп и дата | Инв N подл

Технологическое решение

оборудования ямы навесным подъёмником с траверсой

(М 1:15)

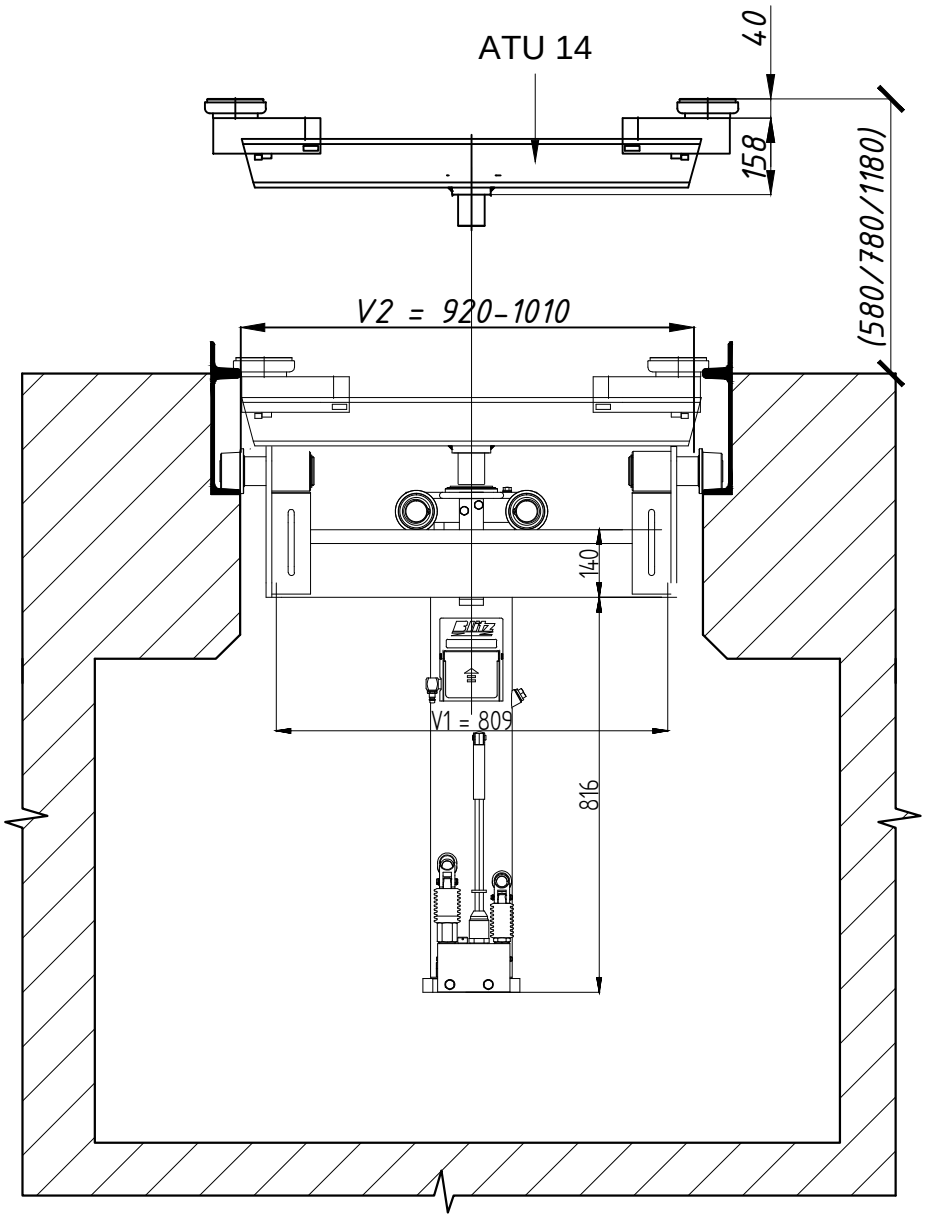

Изм.	Кол.уч.	Лист	№док.	Подпись	Дата
Разработал		Липаткин Д.В.			
Проверил					

Технологическое решение оборудования ямы навесным подъёмником с траверсой

Тип окантовки ямы: уголок № ... (ГОСТ ...)
швеллер № ... (ГОСТ ...)

Траверса: ATU-14 Домкрат: GH 14

Стадия	Лист	Листов
Р		

Перв примен | Справ N | Подп и дата | Инв N дубл | Взамен инв N | Подп и дата | Инв N подл

Технологическое решение

оборудования ямы навесным подъёмником с траверсой

(М 1:15)

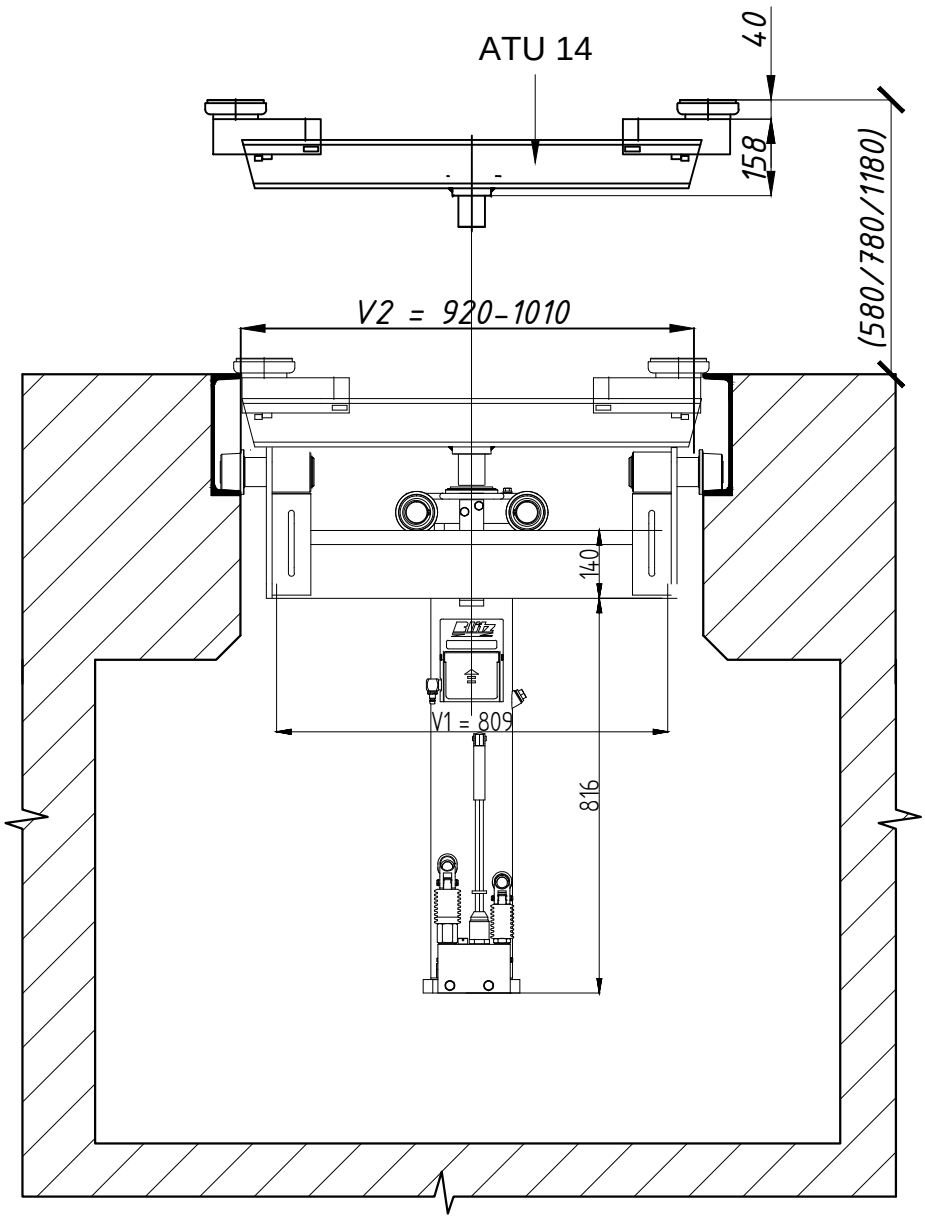

Изм.	Кол.уч.	Лист	№док.	Подпись	Дата
Разработал		Липаткин Д.В.			
Проверил					

Технологическое решение оборудования ямы навесным подъёмником с траверсой

Тип окантовки ямы: уголок № ... (ГОСТ ...)
швеллер № ... (ГОСТ ...)

Траверса: ATU-14 Домкрат: GH 14

Стадия	Лист	Листов
Р		

Перв примен | Справ N | Подп и дата | Инв N дубл | Взамен инв N | Подп и дата | Инв N подл

Технологическое решение
оборудования ямы навесным подъёмником (М 1:15)

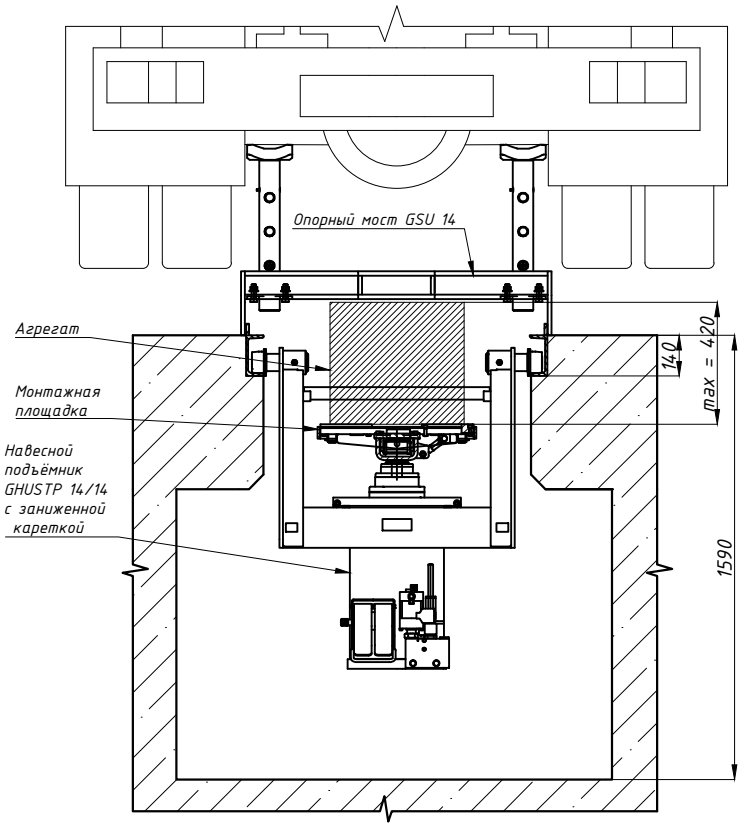

Изм.	Кол.уч.	Лист	№док.	Подпись	Дата
Разработал		Липаткин Д.В.			
Проверил					

Технологическое решение оборудования ямы навесным подъёмником

Тип окантовки ямы: полоса 300х8

Домкрат: GHUSP 14 V2

Стадия	Лист	Листов
Р		

Перв примен

Справ N

Подп и дата

Инв N дубл

Взамен инв N

Подп и дата

Инв N подл

Технологическое решение
оборудования ямы навесным подъёмником для снятия и установки агрегатов (М 1:15)

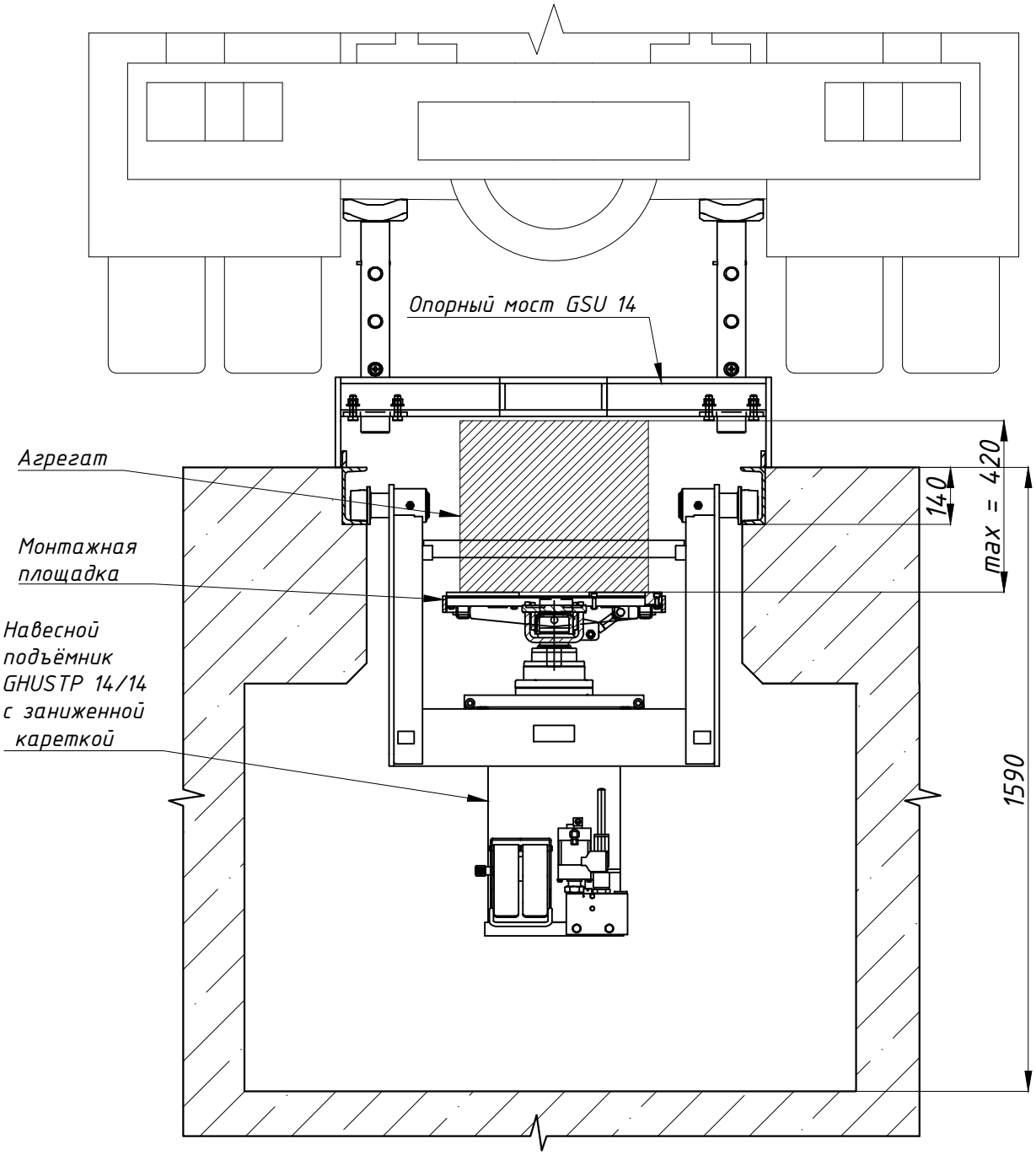

Изм.	Кол.уч.	Лист	№док.	Подпись	Дата
Разработал		Липаткин Д.В.			
Проверил					

Технологическое решение оборудования ямы навесным подъёмником для снятия и установки агрегатов

Тип окантовки ямы:

Домкрат:

Стадия	Лист	Листов
Р		

Перв примен

Справ N

Подп и дата

Инв N дубл

Взамен инв N

Подп и дата

Инв N подл

Технологическое решение

оборудования ямы напольным подъёмником для снятия и установки агрегатов (М 1:15)

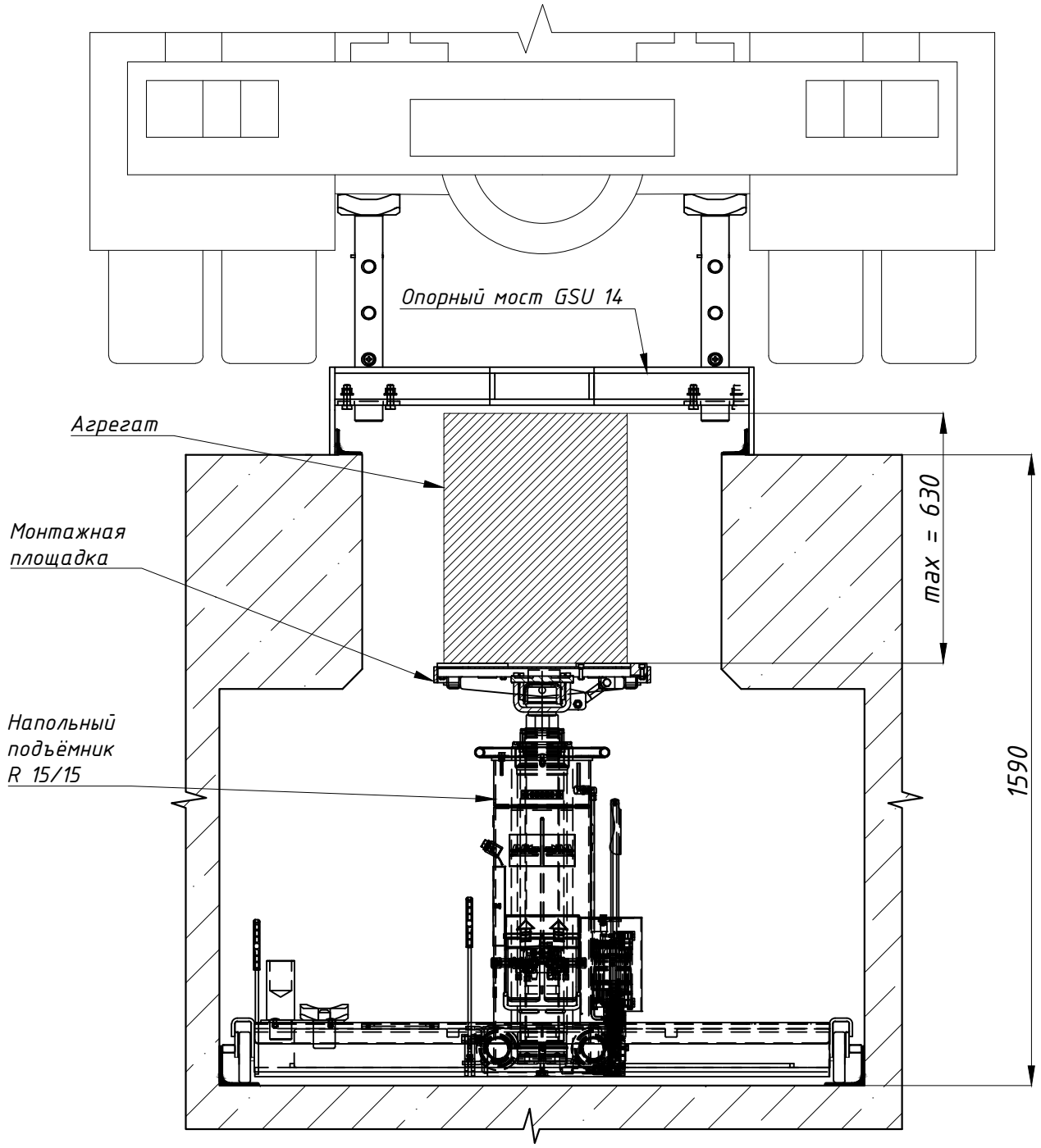

Изм.	Кол.уч.	Лист	№док.	Подпись	Дата
Разработал		Липаткин Д.В.			
Проверил					

Технологическое решение оборудования ямы напольным подъёмником для снятия и установки агрегатов

Тип окантовки ямы:

Домкрат:

Стадия	Лист	Листов
Р		

Перв примен

Справ N

Подп и дата

Инв N дубл

Взамен инв N

Подп и дата

Инв N подл

Технологическое решение

оборудования ямы напольным подъёмником для снятия и установки агрегатов (М 1:15)

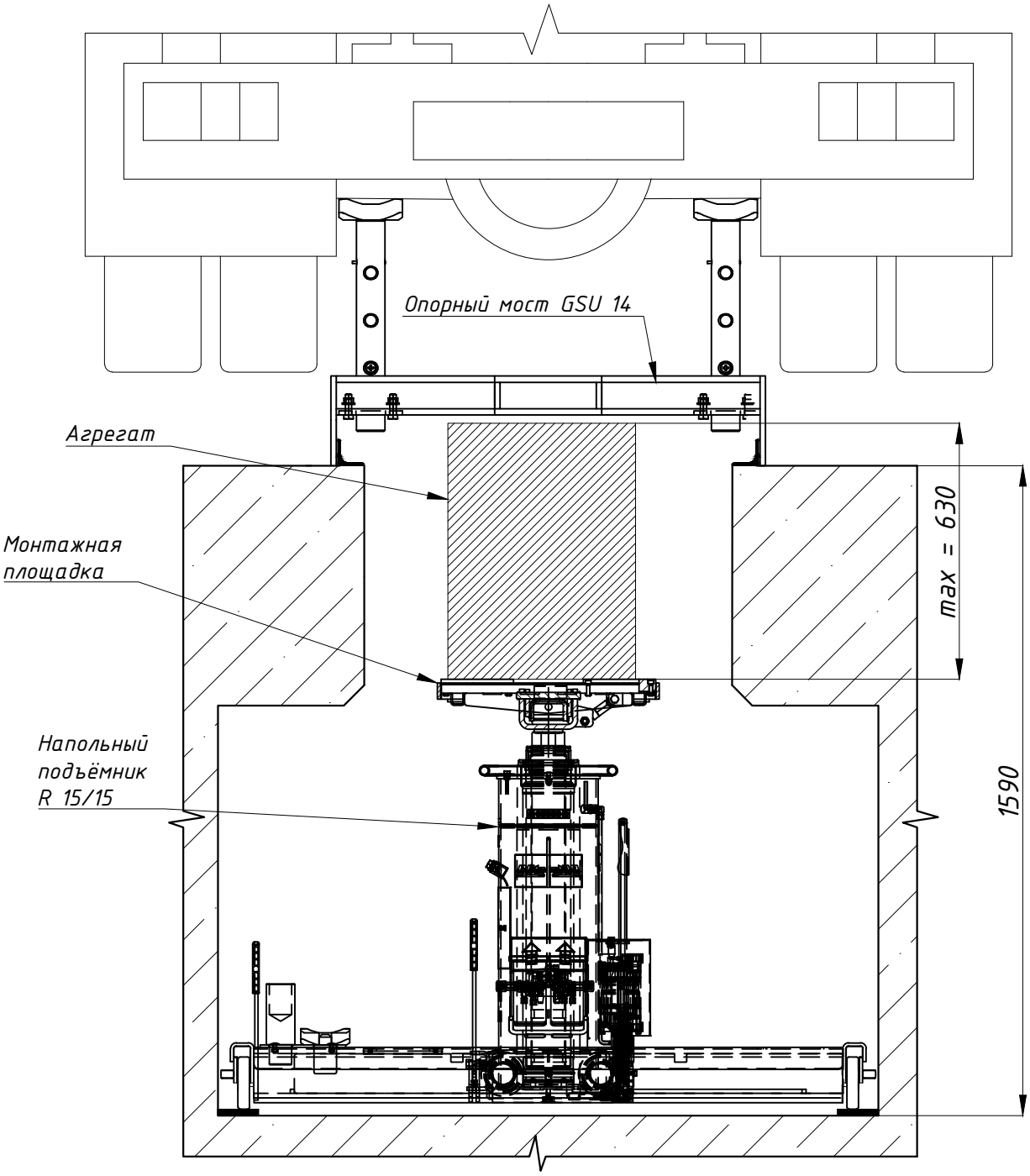

Изм.	Кол.уч.	Лист	№док.	Подпись	Дата
Разработал		Липаткин Д.В.			
Проверил					

Технологическое решение оборудования ямы напольным подъёмником для снятия и установки агрегатов

Тип окантовки ямы:

Домкрат:

Стадия	Лист	Листов
Р		

Перв примен

Справ N

Подп и дата

Инв N дубл

Взамен инв N

Подп и дата

Инв N подл

Технологическое решение
оборудования ямы навесным подъёмником для снятия и установки агрегатов (М 1:15)

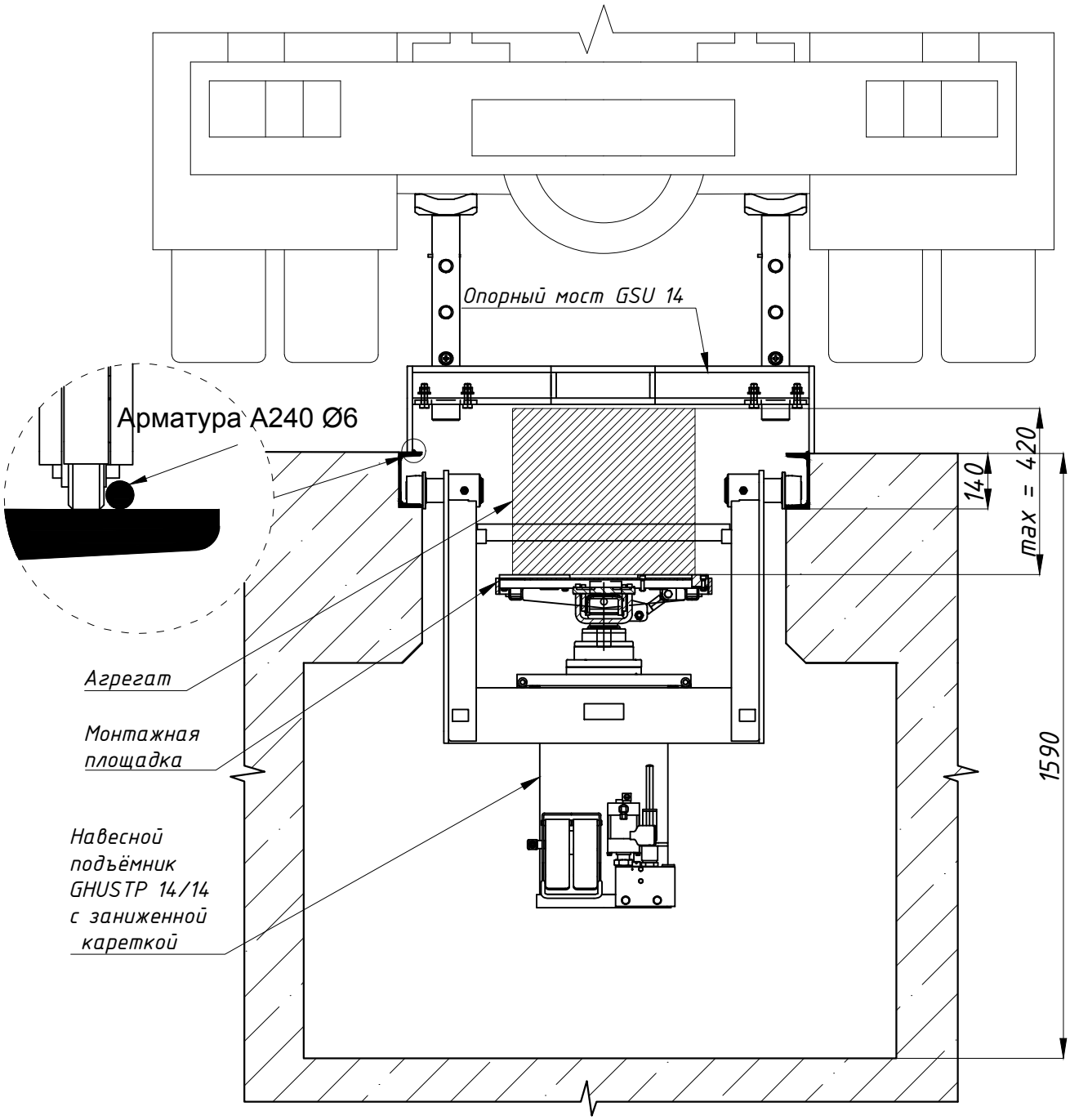

Перв примен

Справ N

Подп и дата

Инв N дубл

Взамен инв N

Подп и дата

Инв N подл

Изм.	Кол.уч.	Лист	№док.	Подпись	Дата
Разработал		Липаткин Д.В.			
Проверил					

Технологическое решение оборудования ямы навесным подъёмником для снятия и установки агрегатов

Тип окантовки ямы:

Домкрат:

Стадия	Лист	Листов
Р		

Blitz

NORD HYFORCE

Технологическое решение
оборудования ямы навесным подъёмником для снятия и установки агрегатов (М 1:15)

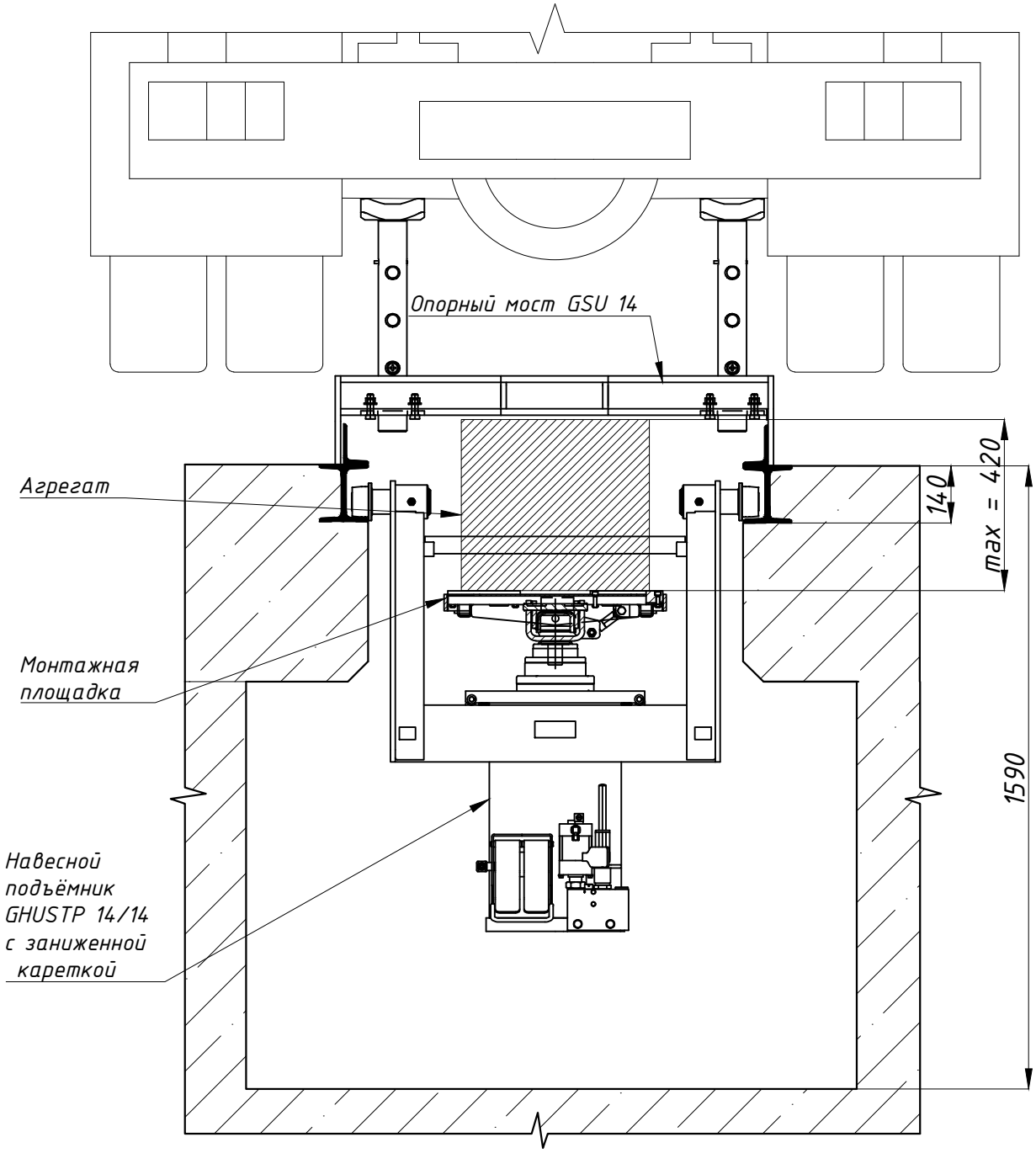

Перв примен

Справ N

Подп и дата

Инв N дубл

Взамен инв N

Подп и дата

Инв N подл

Изм.	Кол.уч.	Лист	№док.	Подпись	Дата
Разработал		Липаткин Д.В.			
Проверил					

Технологическое решение оборудования ямы навесным подъёмником для снятия и установки агрегатов

Тип окантовки ямы:

Домкрат:

Стадия	Лист	Листов
Р		

Blitz

NORD HYFORCE

Технологическое решение
оборудования ямы навесным подъёмником для снятия и установки агрегатов (М 1:15)

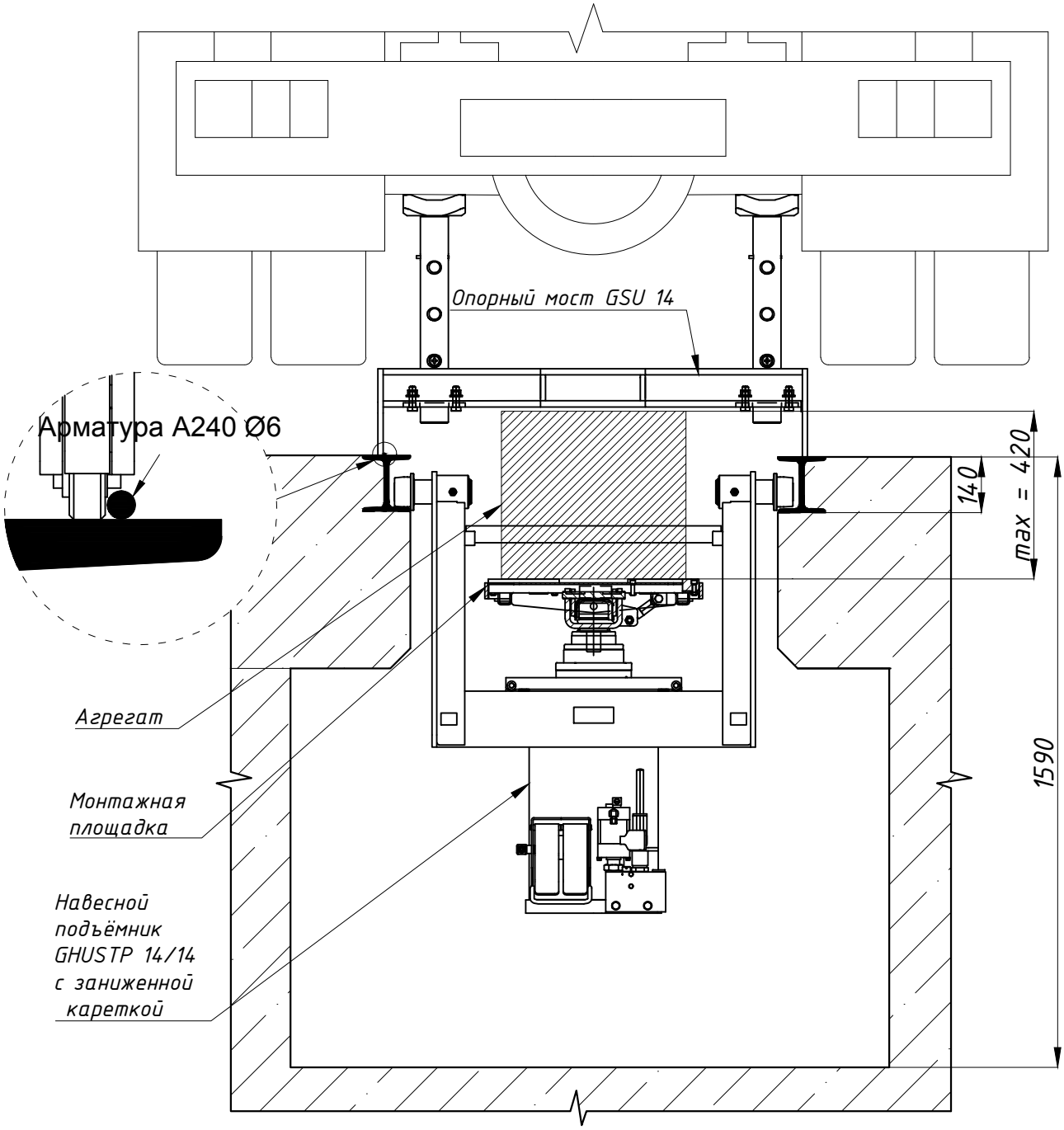

Перв примен

Справ N

Подп и дата

Инв N дубл

Взамен инв N

Подп и дата

Инв N подл

Изм.	Кол.уч.	Лист	№док.	Подпись	Дата
Разработал		Липаткин Д.В.			
Проверил					

Технологическое решение оборудования ямы навесным подъёмником для снятия и установки агрегатов

Тип окантовки ямы:

Домкрат:

Стадия	Лист	Листов
Р		

Blitz

NORD HYFORCE

Технологическое решение
оборудования ямы навесным подъёмником для снятия и установки агрегатов (М 1:15)

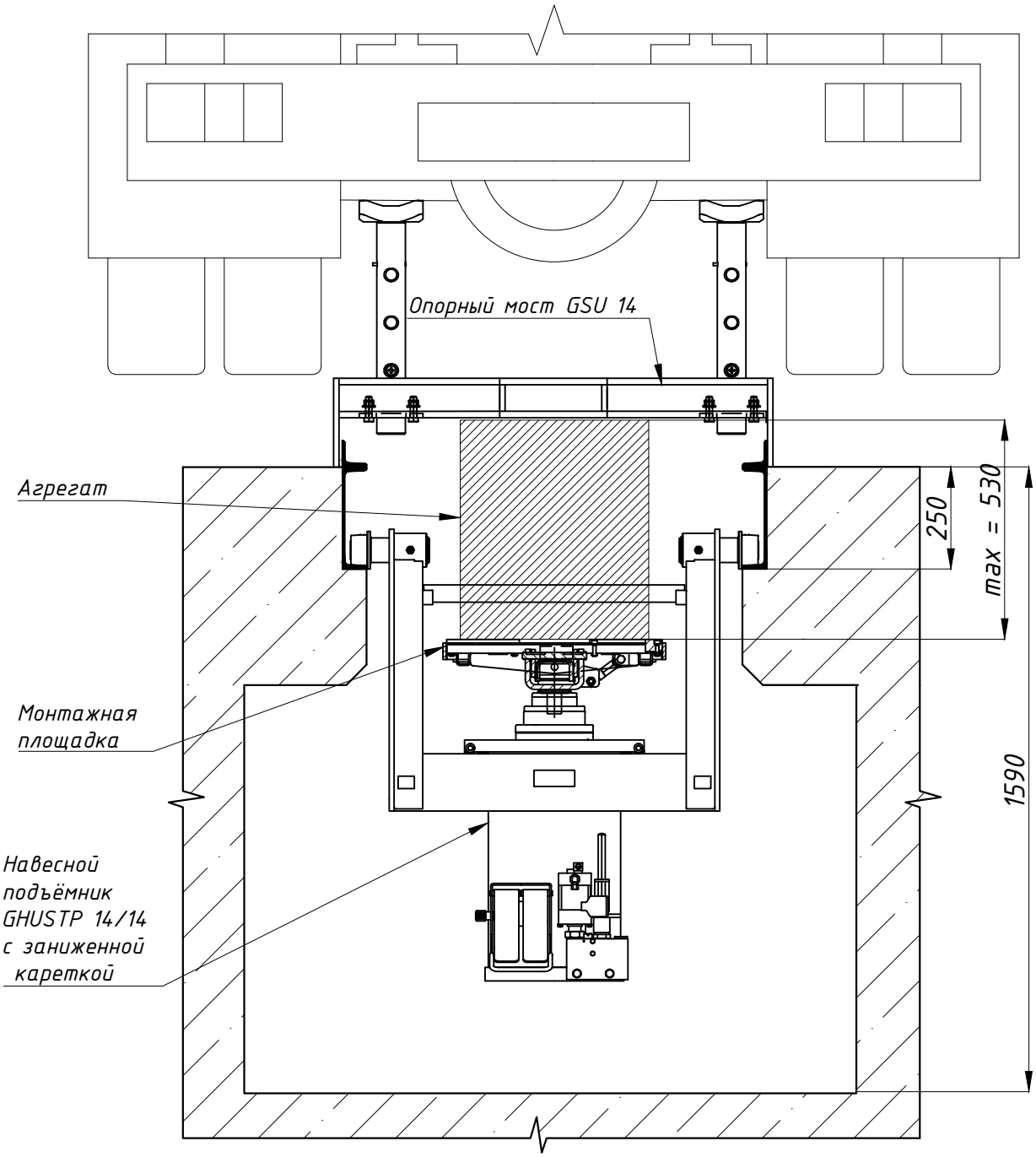

Перв примен

Справ N

Подп и дата

Инв N дубл

Взамен инв N

Подп и дата

Инв N подл

Изм.	Кол.уч.	Лист	№док.	Подпись	Дата
Разработал		Липаткин Д.В.			
Проверил					

Технологическое решение оборудования ямы навесным подъёмником для снятия и установки агрегатов

Тип окантовки ямы:

Домкрат:

Стадия	Лист	Листов
Р		

Blitz

NORD HYFORCE